СОЮЗ СОВЕТСКИХ СОЦИАЛИСТИЧЕСКИХ РЕСПУБЛИК

(19) SU (11) 1442234 A1

(51) 4 A 63 F 9/08

ГОСУДАРСТВЕННЫЙ КОМИТЕТ СССР ПО ДЕЛАМ ИЗОБРЕТЕНИЙ И ОТКРЫТИЙ

ОПИСАНИЕ ИЗОБРЕТЕНИЯ

К АВТОРСКОМУ СВИДЕТЕЛЬСТВУ

(21) 3673267/28-12
(22) 22.11.83
(46) 07.12.88. Бюл. № 45
(75) А.В.Сергеев
(53) 685.82(088.8)
(56) Авторское свидетельство СССР № 1402358, кл. А 63 F 9/08, 24.03.83.

(54) ОБЪЕМНАЯ ЛОГИЧЕСКАЯ ГОЛОВОЛОМКА

(57) Изобретение относится к занимательным играм, предназначенным для развития логического мышления, и позволяет повысить удобство использования. Объемная логическая головоломка представляет собой куб. Куб разделен взаимно перпендикулярными плоскостями на центральные 3 и периферийные 4 игровые элементы с образованием слоев. Игровые элементы установлены с возможностью взаимодействия между собой, а часть из них разделена на наружную 6 и внутреннюю 7 части, сопрягающиеся по окружности с возможностью перемещения одна относительно другой и с образованием внутренними частями соосных осям вращения слоев цилиндров. При этом части игровых элементов разделены так, что образованные внутренними частями 7 цилиндры выполнены вписанными в квадраты центральных 3 игровых элементов соответствующих слоев, причем каждая из внутренних частей 7 жестко соединена с опорой. 3 ил.

(19) SU (11) 1442234 A1

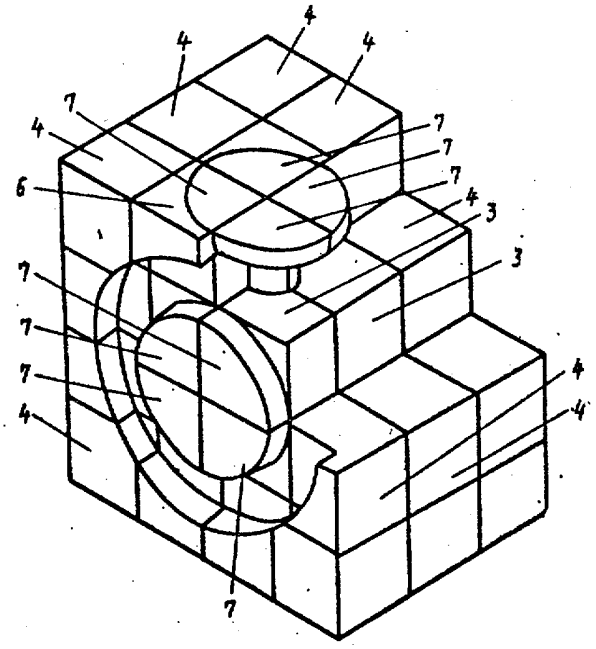

Фиг.1

Изобретение относится к занимательным играм, предназначенным для развития логического мышления.

Цель изобретения - повышение удобства в пользовании.

На фиг. 1 представлен куб без одной периферийной грани; на фиг. 2 - куб с развернутыми гранями в процессе игры; на фиг. 3 - часть опоры с цилиндрами.

Объемная логическая головоломка представляет собой куб 1, имеющий опору 2. Куб разделен взаимно перпендикулярными плоскостями на центральные 3 и периферийные 4 игровые элементы с образованием слоев 5 4х4.

Игровые элементы установлены с возможностью взаимодействия между собой, а часть из них разделена на наружную 6 и внутреннюю 7 части, сопрягающиеся по опружности 8 с возможностью перемещения одна относительно другой и с образованием внутренними частями соосных осям вращения слоев цилиндров 9, при этом части игровых элементов разделены так, что образованные внутренними частями 7 цилиндры 9 выполнены вписанными в квадраты центральных игровых элементов 3 соответствующих слов, причем каждая из внутренних частей 7 жестко соединена с опорой 2.

При повороте периферийных игровых элементов 4 поворачиваются слои с наружными частями центральных игровых элементов, а внутренние части 7 остаются неподвижными.

При повороте периферийных и центральных игровых элементов, смежных с предыдущими, относительно той же оси поворачиваются все смежные элементы и части игровых элементов, а также внутренние части 7, которые ранее не поворачивались.

Соединение внутренних частей с опорой жестко и выполнение образованных внутренними частями цилиндров вписанными в квадраты центральных игровых элементов соответствующих слоев позволяет поворачивать внутренние 7 и наружные 6 части игровых элементов за счет поворота соответствующих слоев куба, что повышает удобство в пользовании игрой.

Формула изобретения

Объемная логическая головоломка, представляющая собой куб, имеющий опору и разделенный взаимно перпендикулярными плоскостями на центральные и периферийные игровые элементы с образованием слоев 4х4, причем игровые элементы установлены с возможностью взаимодействия между собой, а часть из них разделена на наружную и внутреннюю части, сопрягающиеся по окружности с возможностью перемещения одна относительно другой и с образованием внутренними частями соосных осям вращения слоев цилиндров, отличающаяся тем, что, с целью повышения удобства в пользовании, части игровых элементов разделены так, что образованные внутренними частями цилиндры выполнены вписанными в квадраты центральных игровых элементов соответствующих слоев, при этом каждая из внутренних частей жестко соединена с опорой.

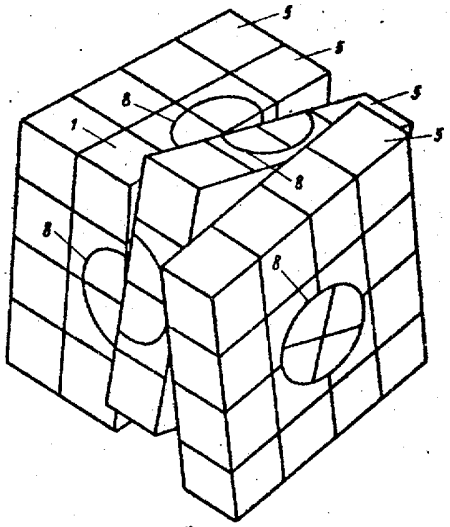

Фиг.2

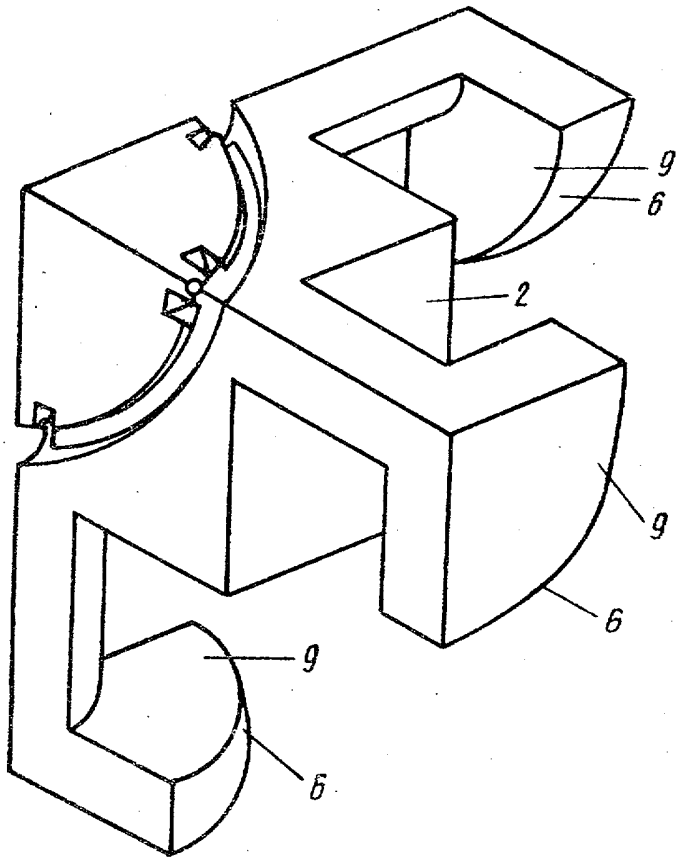

Фиг.3

Составитель С.Бражник
Редактор В.Данко Техред Л.Сердюкова Корректор А.Обручар

Заказ 6327/8 Тираж 411 Подписное

ВНИИПИ Государственного комитета СССР
по делам изобретений и открытий
113035, Москва, Ж-35, Раушская наб., д. 4/5

Производственно-полиграфическое предприятие, г. Ужгород, ул. Проектная, 4